Anlage 1
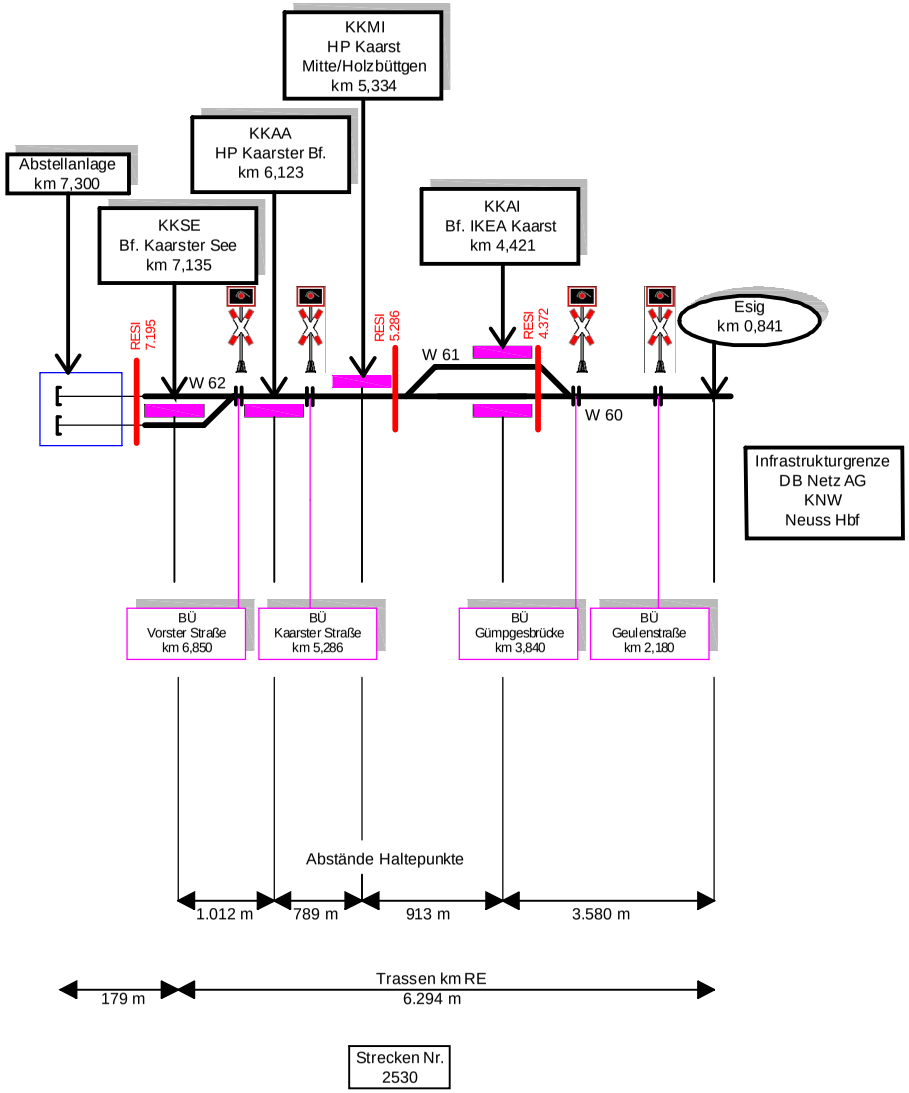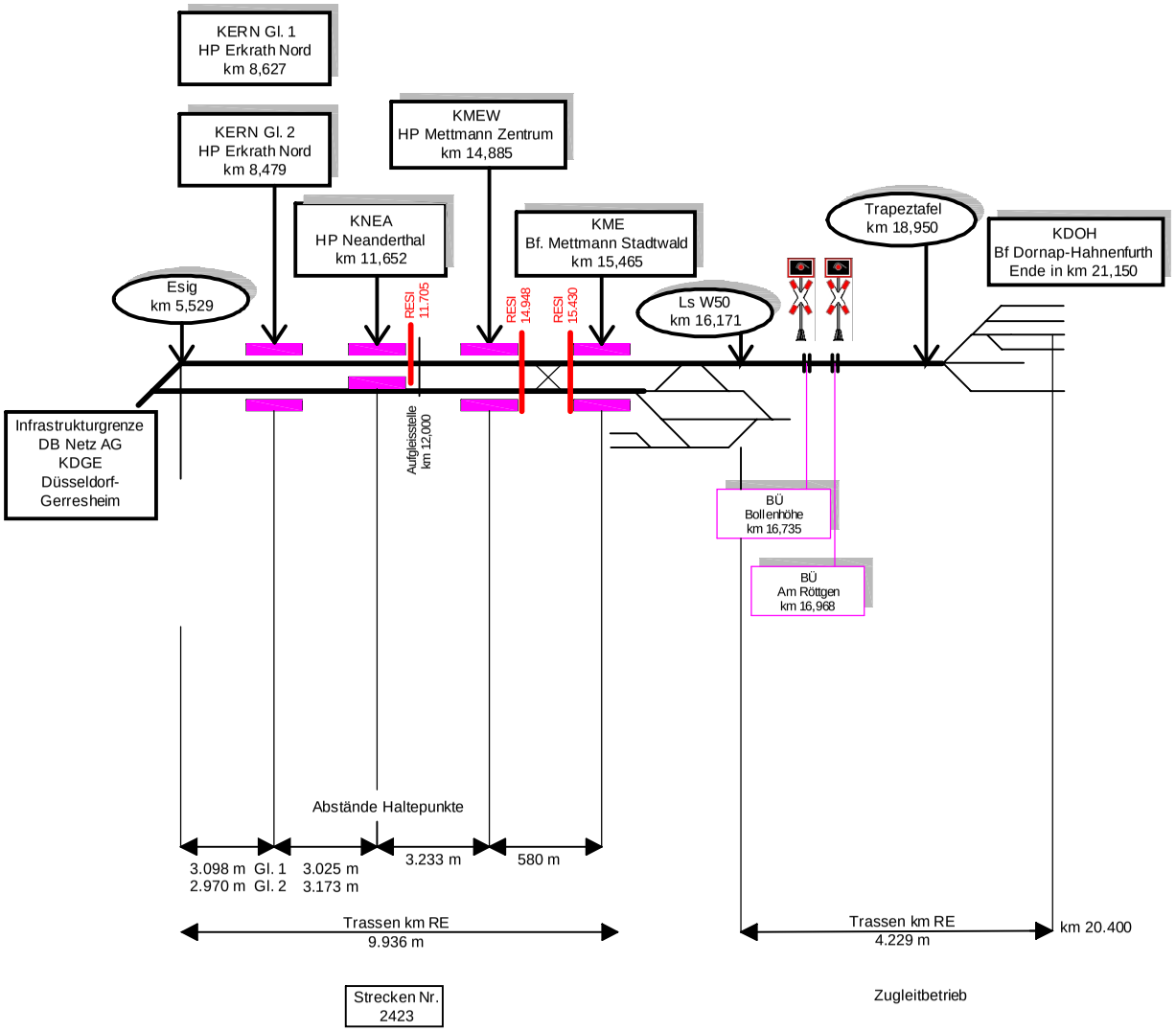
Gleisschema der REGIO BAHN GmbH Mettmann